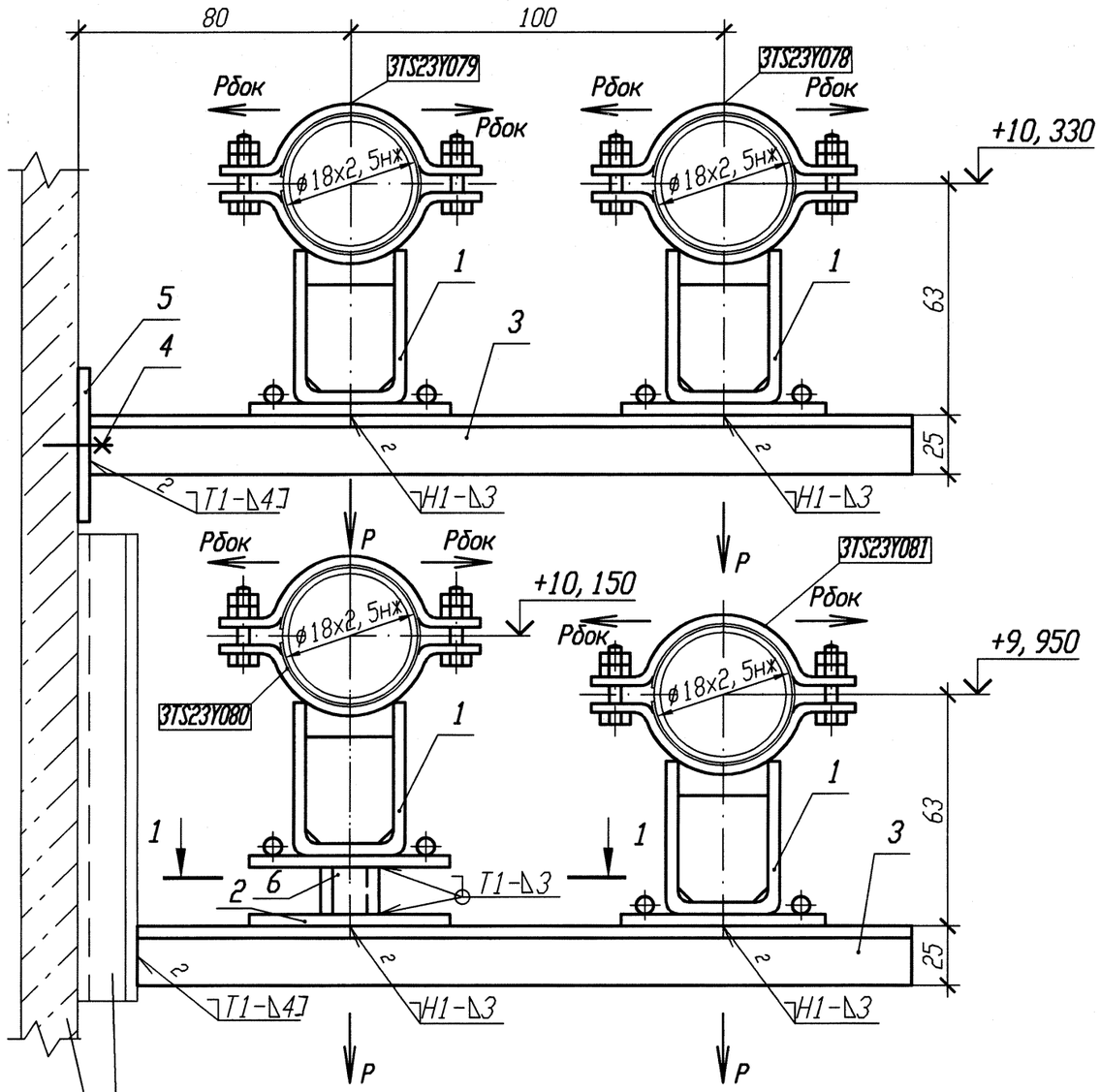

Смотри чертежи металлоконструкций
R3. 01500. 1. 0. 21
Смотри строительные чертежи
R3. 00070. 1. 0. 21

Спецификация деталей

Поз.	Обозначение	Наименование	Кол.	Материал	Масса, кг ед.	Масса, кг общ.	Приме-чание
1	А8-517. 000-23	Опора 18К	4	Сборный	1, 44	5, 76	
2	ГОСТ 19903-90	Лист Б-ПН 3х80х130	1	ПК370В-IV ГОСТ 16523-97	0, 25	0, 25	
3	ГОСТ 8509-93	Уголок Б 25х25х4 l=500	4	Вст 3 сп 5 ГОСТ 535-2005	0, 73	2, 92	
4	ГОСТ 28778-90	БСР 10х100 У3	2	Сборный	0, 09	0, 18	
5	10. 377. 11	Лист Б-ПН 4х80х70	1	Вст 3 сп 5 ГОСТ 14637-89	0, 18	0, 18	
6	ГОСТ 8509-93	Уголок Б 25х25х4 l=200	2	Вст 3 сп 5 ГОСТ 535-2005	0, 29	0, 58	
	ГОСТ 9467-75	Электроды		УОНИИ 13/45			
				Итого:		9, 87	

Номер опоры	Р, кН	Рбок, кН
3TS23Y078 3TS23Y079	0, 03	0, 01
3TS23Y080 3TS23Y081	0, 03	0, 01

РАЗРЕЗ 1-1

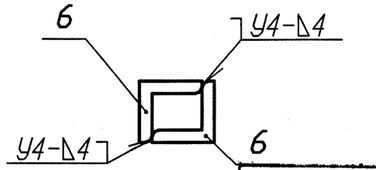

АРХИВНЫЙ ЭКЗЕМПЛЯР

1 Привязку опоры смотри 3TS23Z12, 3TS23Z14, 3TS23Z16, 3TS23Z41.
2 Изготовить один комплект.
3 Сварку производить по ГОСТ 5264-80.
4 Спецификация составлена для четырех опор.
5 Отметка трубопровода подлежит уточнению в соответствии с уклоном трубопровода.
6 Максимальная нагрузка на опору дана с учетом сейсмического воздействия.

Изм.	Кол. уч.	Лист	N док.	Подп.	Дата
1	-	Зам.	102-12	-	-
Инженер		Сопрун			11.12
Пров. вед. инж.		Веренцова			11.12
Пров. нач. гр.		Жук			11.12
Н. контр		Краснояров			11.12

Инв. N подл. | Подп. и дата | Взам. инв. N
R3. 00783. 1. 0. 11 | 11.12.12

Инв. N подл. R3. 00783. 1. 0. 11
Лист 232

R3. TS21. 3012. 011. 01. 00. 056

Ростовская АЭС Блок 3

Реакторное отделение Негерметичная часть Трубопроводы системы очистки технологических сдувок	Стадия	Лист	Листов
	Р		1
Опора скользящая направляющая 3TS23Y078, 3TS23Y079 3TS23Y080, 3TS23Y081	ОАО "НИАЭП" 2012		

Формат А3